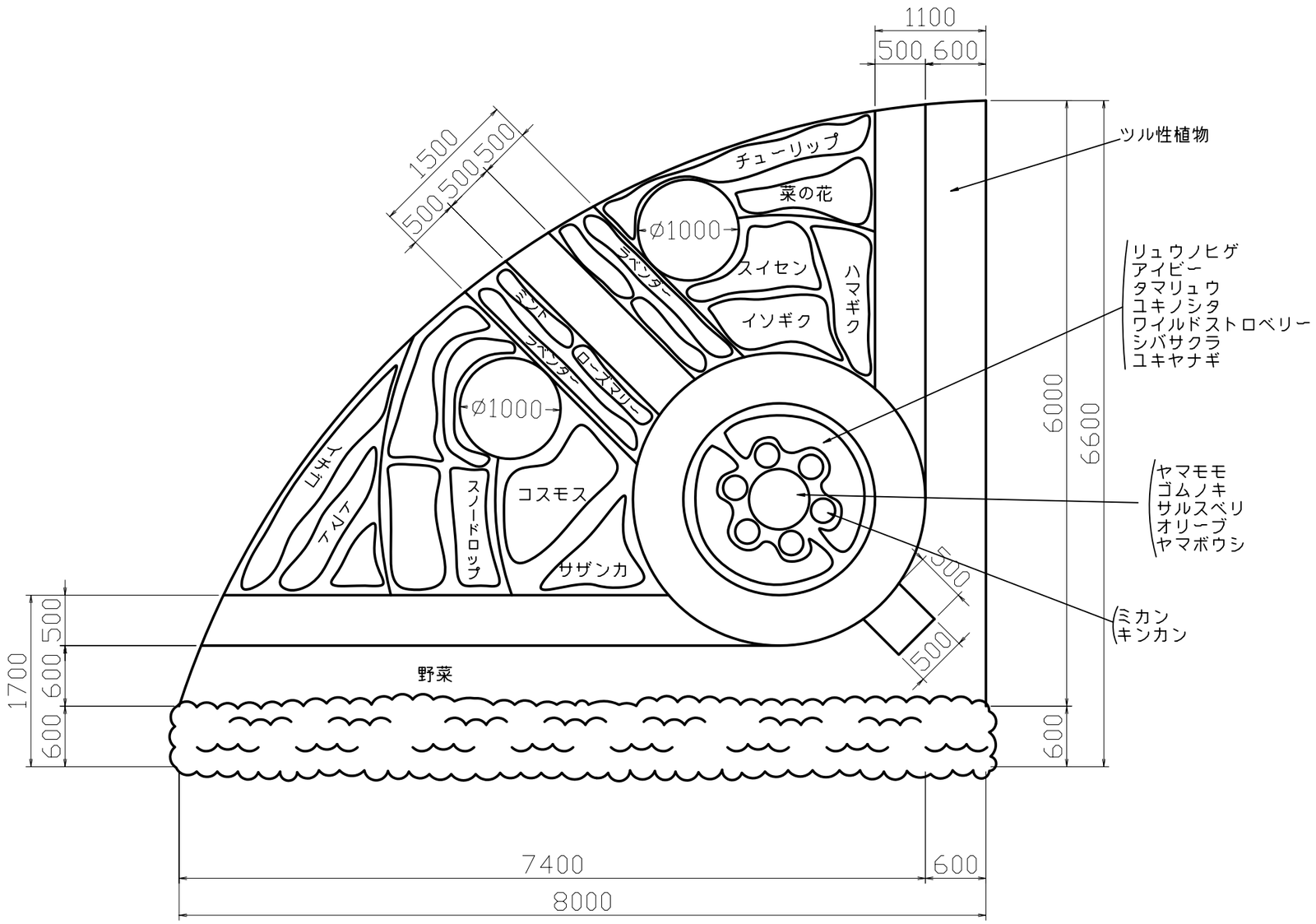

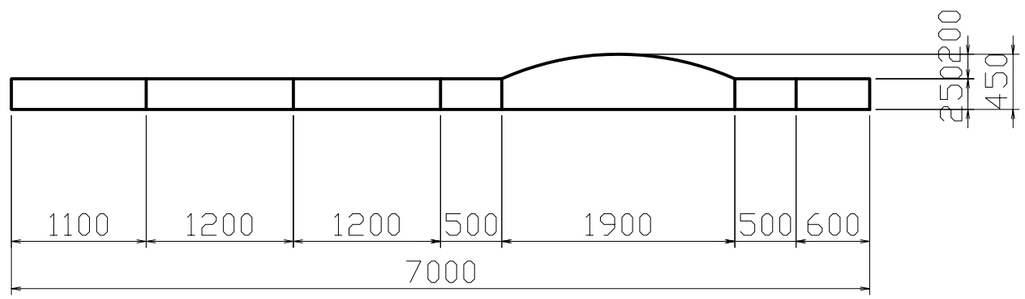

施工箇所	府庁２号館屋上
図面種類	平面図、横断図
縮　　尺	1：50
図面番号	1　葉之内　1