TorNado

小ぶり、軽量は椅子を積み重ねるのに一番の利点です。この椅子は積むとどこまでも積みあがります。スタッキングした状態はまさにトルネード(ねじ上がり)です。使う時以外は収納されています。残念です。スタッキングした状態もまたカッコ良いのです。まさにスタッキングアートです。座るだけではなくこの椅子を使ったアート感あふれる催しも楽しいのではないでしょうか。

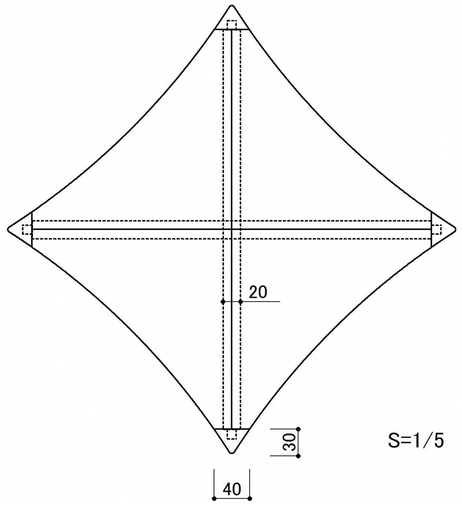

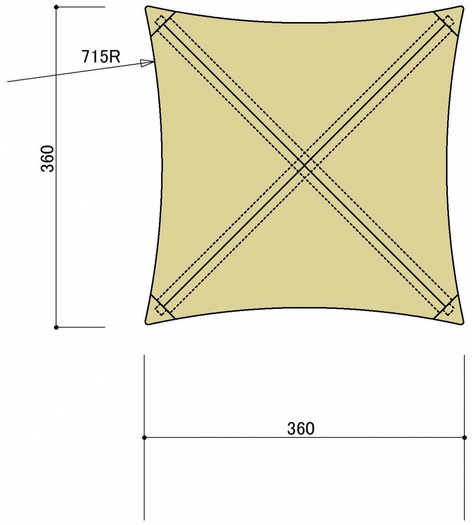

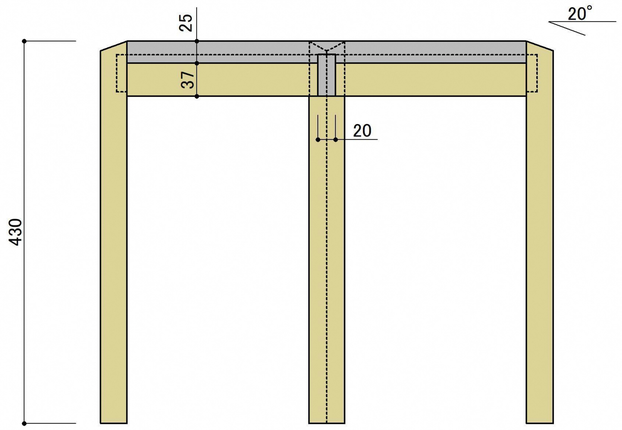

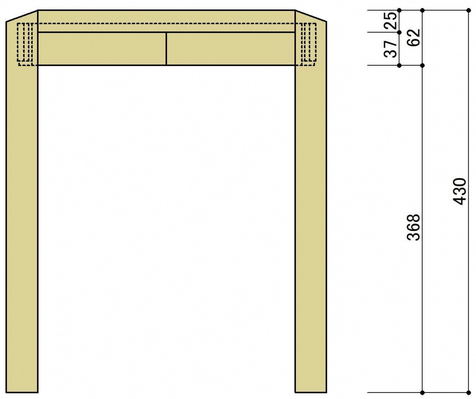

10脚スタッキング

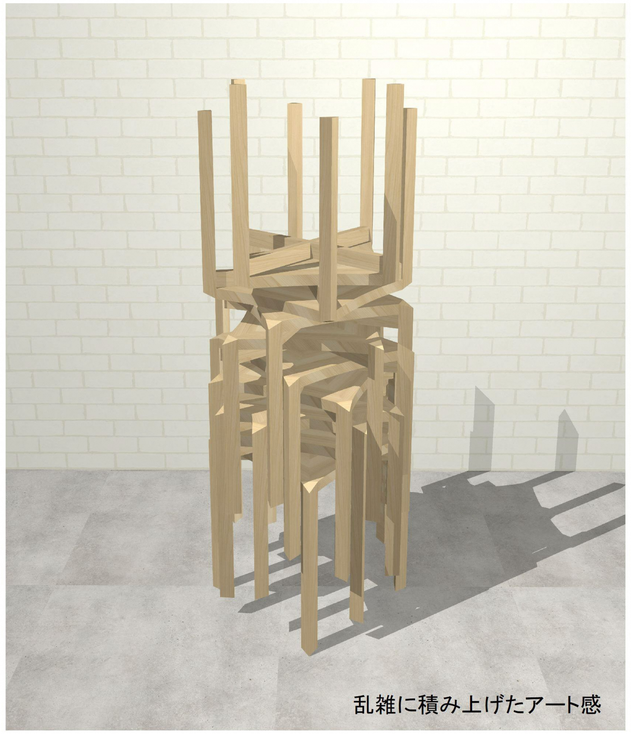

乱雑に積み上げたアート感